ER-Diagramm

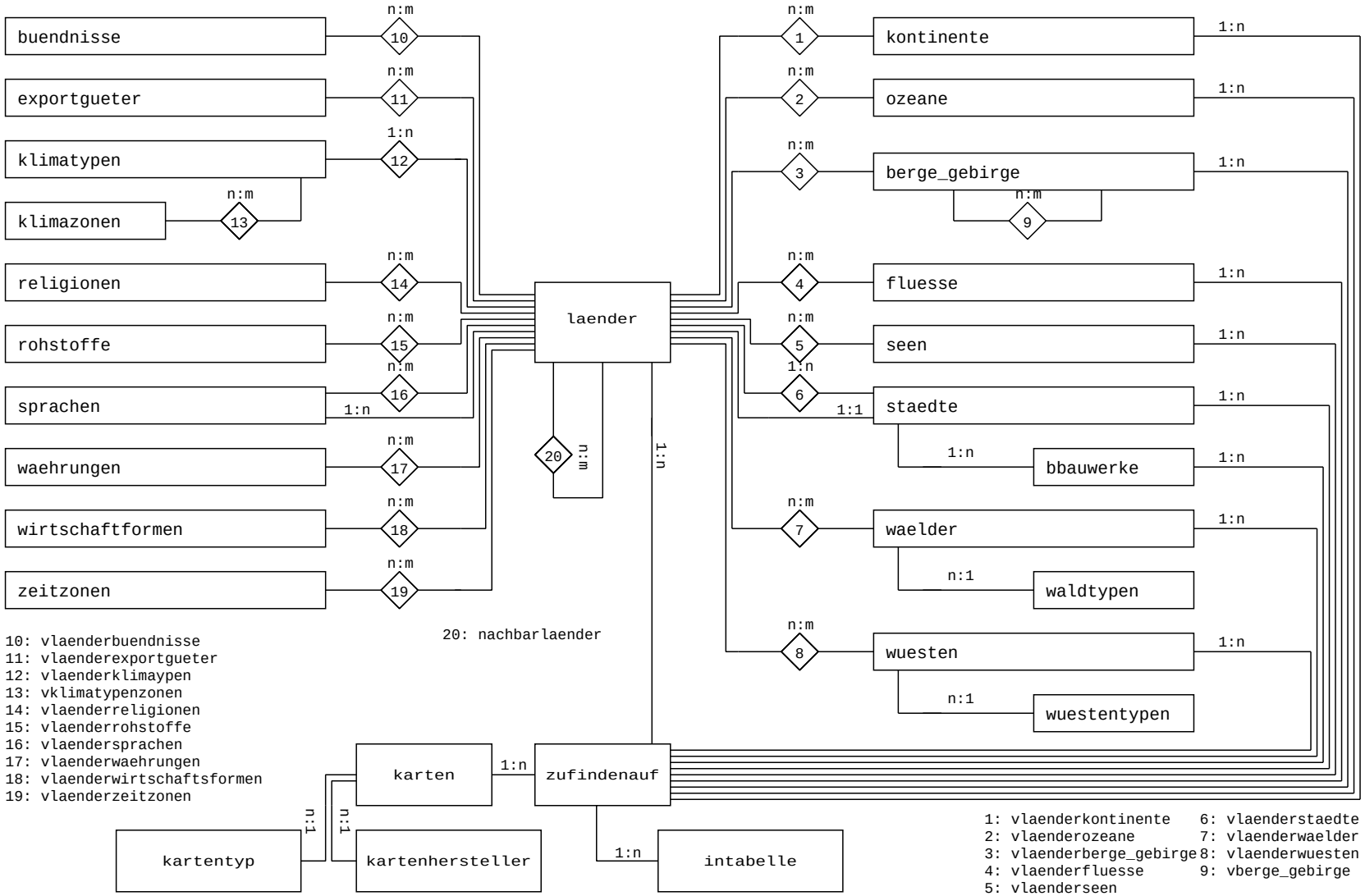

10: vlaenderbuendnisse
11: vlaenderexportgueter
12: vlaenderklimaypen
13: vklimatypenzonen
14: vlaenderreligionen
15: vlaenderrohstoffe
16: vlaendersprachen
17: vlaenderwaehrungen
18: vlaenderwirtschaftsformen
19: vlaenderzeitzonen

20: nachbarlaender

1: vlaenderkontinente
2: vlaenderozeane
3: vlaenderberge_gebirge
4: vlaenderfluesse
5: vlaenderseen
6: vlaenderstaedte
7: vlaenderwaelder
8: vlaenderwuesten
9: vberge_gebirge